kratki.pl
kominki • kratki • akcesoria

the spirit of fire

Orseja Panorama CK 17kw

Tehnične karakteristike

- Material: Pločevina, litoželezo, siva barva
- Sistem kroženja zraka: Kroženje čistega zraka - čisto steklo
- Način Izgorevanja: Klasično izgorevanje
- Možnost priklopa: Centralno ogrevanje
- Gorivo: Les
- Garancija: 5 let
- Odpiranje vrat: Bočno
- Oblika stekla: Panorama - polkrožno
- Premer dimnega priključka: Ø200mm s dimno loputo
- Priklop zunanjega zraka: Da
- Nominalna moč: 13 kw
- Razpon moči: 3,8 - 17 kw
- Max. dolžina drv: 45 cm
- Teža: 171 kg
- Ogrevalni prostor: 360 m³
- Učinkovitost: 65%

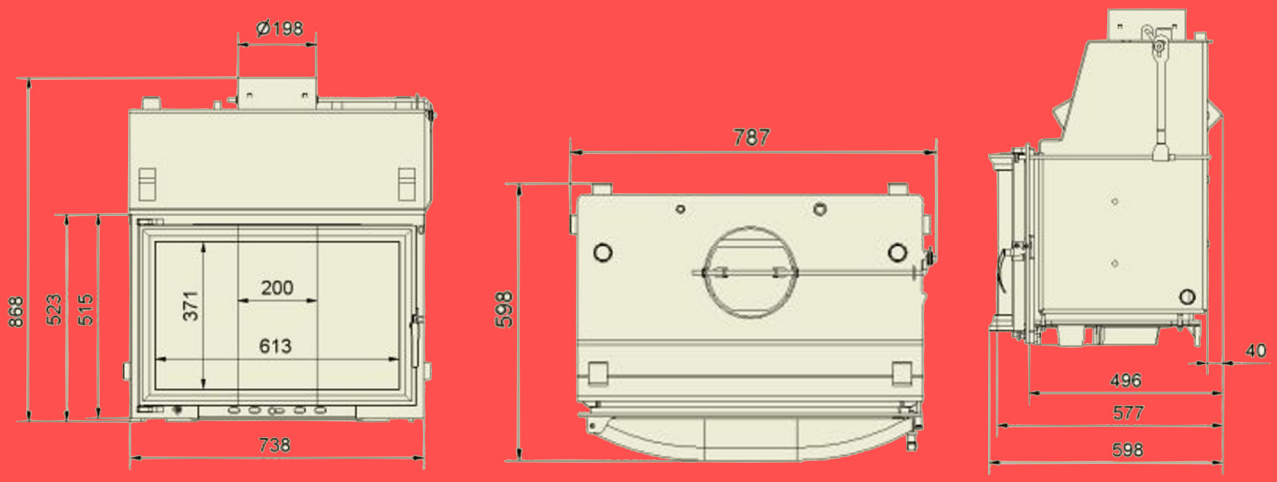

THS d.o.o., Zagrebška cesta 28, 2000 Maribor, tel.: 02 462 4810, Fax.: 02 462 4813, www.ths.si